〔男子の部〕試合結果

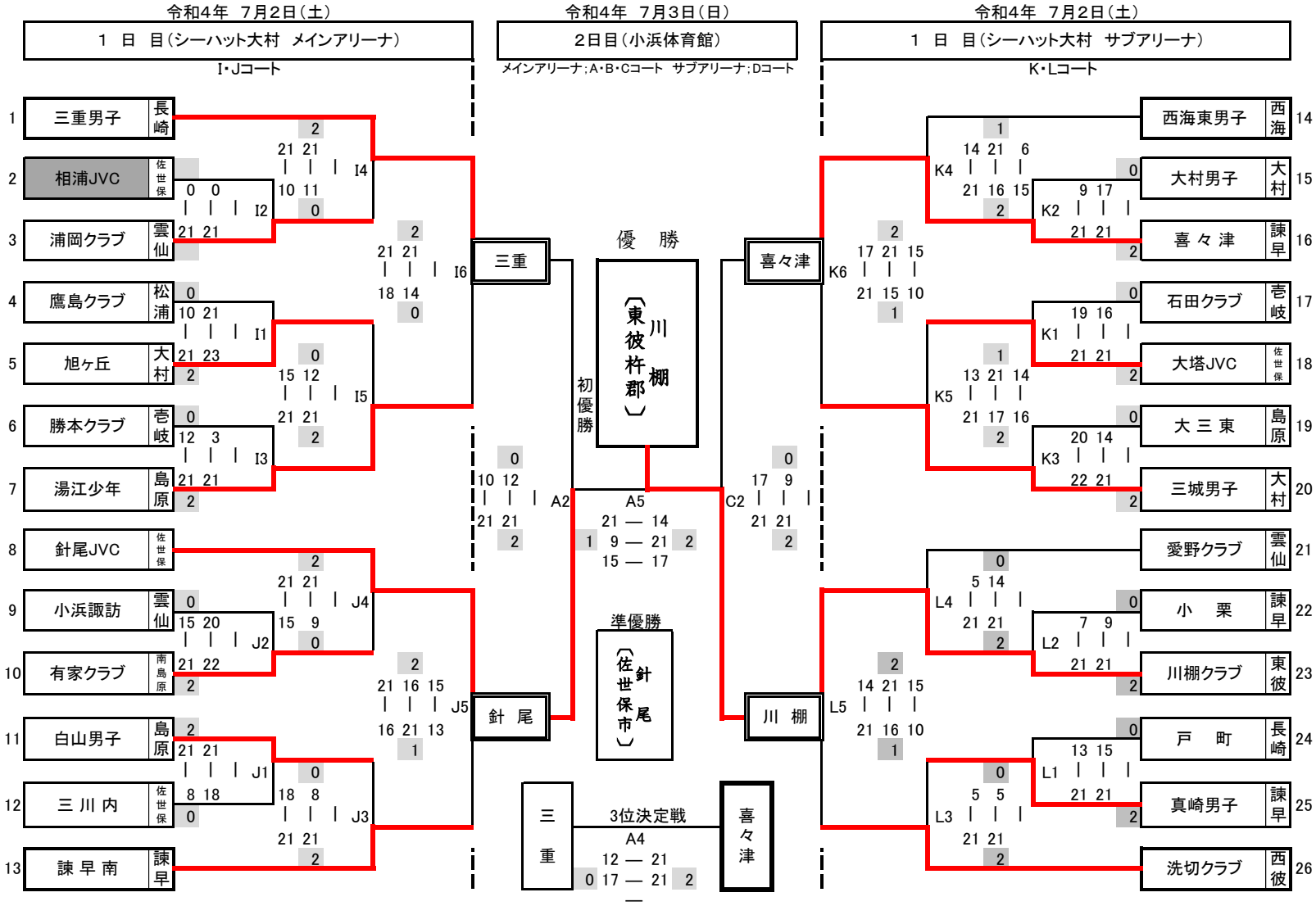
令和4年 7月2日(土)
1 日 目(シーハット大村 メインアリーナ)
I・Jコート
令和4年 7月3日(日)
2日目(小浜体育館)
メインアリーナ;A・B・Cコート サブアリーナ;Dコート
令和4年 7月2日(土)
1 日 目(シーハット大村 サブアリーナ)
K・Lコート
1 三重男子 長崎
2 相浦JVC 佐世保
3 浦岡クラブ 雲仙
4 鷹島クラブ 松浦
5 旭ヶ丘 大村
6 勝本クラブ 壱岐
7 湯江少年 島原
8 針尾JVC 佐世保
9 小浜諏訪 雲仙
10 有家クラブ 南島原
11 白山男子 島原
12 三 川 内 佐世保
13 諫 早 南 諫早
14 西海東男子 西海
15 大村男子 大村
16 喜 々 津 諫早
17 石田クラブ 壱岐
18 大塔JVC 佐世保
19 大 三 東 島原
20 三城男子 大村
21 愛野クラブ 雲仙
22 小 栗 諫早
23 川棚クラブ 東彼
24 戸 町 長崎
25 真崎男子 諫早
26 洗切クラブ 西彼
I1 I2 I3 I4 I5 I6
J1 J2 J3 J4 J5
K1 K2 K3 K4 K5 K6
L1 L2 L3 L4 L5
A2 A5 C2
三重
針 尾
喜々津
川 棚
優 勝
初優勝
(東彼杵郡 川棚)
準優勝
(佐世保市 針尾)
3位決定戦
A4
三 重
喜々津

〔女子の部〕試合結果

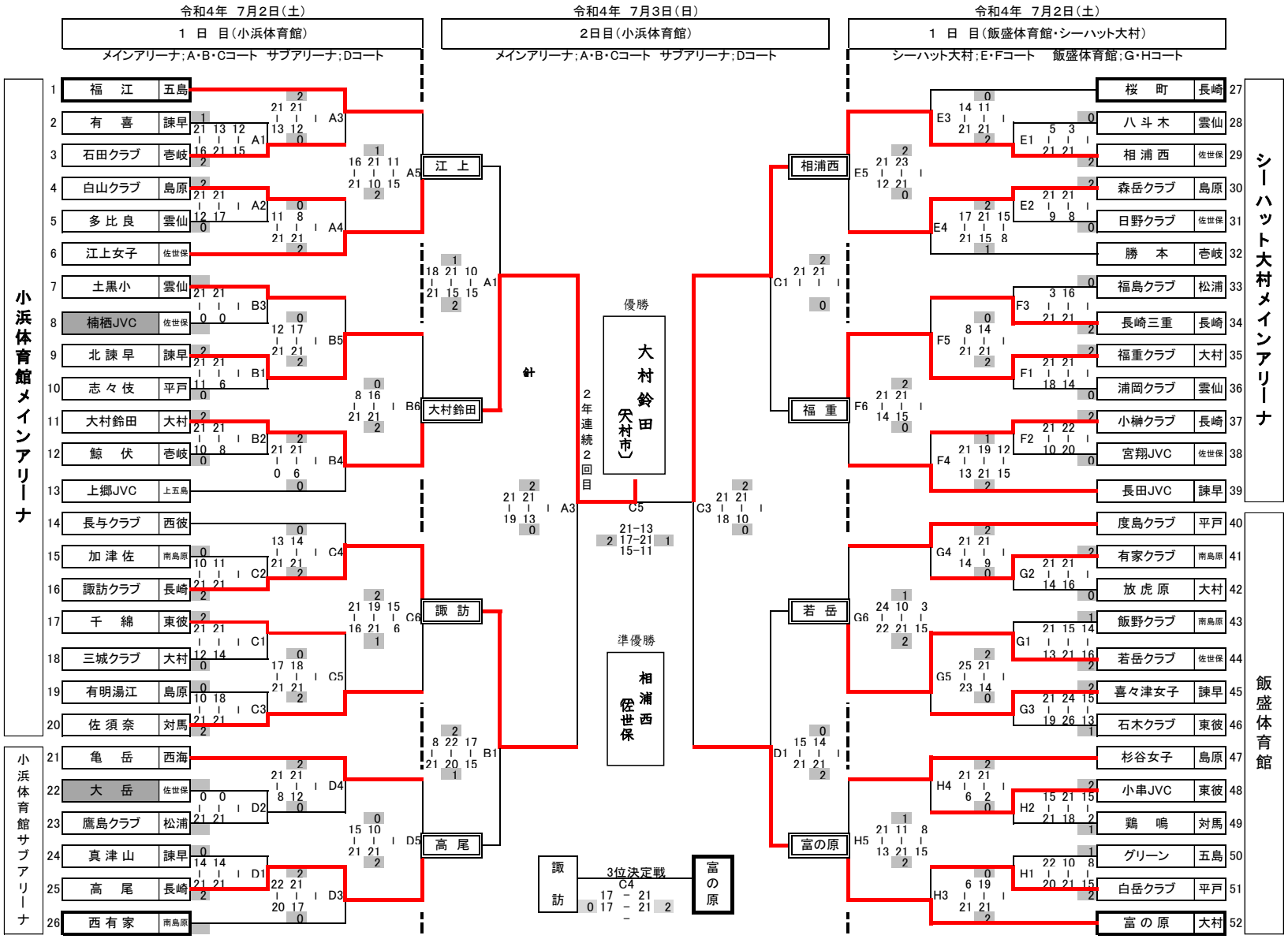
令和4年 7月2日(土)
1 日 目(小浜体育館)
メインアリーナ;A・B・Cコート サブアリーナ;Dコート
令和4年 7月3日(日)
2日目(小浜体育館)
メインアリーナ;A・B・Cコート サブアリーナ;Dコート
令和4年 7月2日(土)
1 日 目(飯盛体育館・シーハット大村)
シーハット大村;E・Fコート 飯盛体育館;G・Hコート
小浜体育館メインアリーナ
小浜体育館サブアリーナ
シーハット大村メインアリーナ
飯盛体育館
1 福 江 五島
2 有 喜 諫早
3 石田クラブ 壱岐
4 白山クラブ 島原
5 多 比 良 雲仙
6 江上女子 佐世保
7 土黒小 雲仙
8 楠栖JVC 佐世保
9 北 諫 早 諫早
10 志 々 伎 平戸
11 大村鈴田 大村
12 鯨 伏 壱岐
13 上郷JVC 上五島
14 長与クラブ 西彼
15 加 津 佐 南島原
16 諏訪クラブ 長崎
17 千 綿 東彼
18 三城クラブ 大村
19 有明湯江 島原
20 佐 須 奈 対馬
21 亀 岳 西海
22 大 岳 佐世保
23 鷹島クラブ 松浦
24 真 津 山 諫早
25 高 尾 長崎
26 西 有 家 南島原
江 上
大村鈴田
諏 訪
高 尾
相浦西
福 重
若 岳
富の原
優勝
大村鈴田(大村市)
準優勝
相浦西(佐世保)
2年連続2回目
3位決定戦
諏訪
富の原
桜 町 長崎 27
八 斗 木 雲仙 28
相 浦 西 佐世保 29
森岳クラブ 島原 30
日野クラブ 佐世保 31
勝 本 壱岐 32
福島クラブ 松浦 33
長崎三重 長崎 34
福重クラブ 大村 35
浦岡クラブ 雲仙 36
小榊クラブ 長崎 37
宮翔JVC 佐世保 38
長田JVC 諫早 39
度島クラブ 平戸 40
有家クラブ 南島原 41
放 虎 原 大村 42
飯野クラブ 南島原 43
若岳クラブ 佐世保 44
喜々津女子 諫早 45
石木クラブ 東彼 46
杉谷女子 島原 47
小串JVC 東彼 48
鶏 鳴 対馬 49
グリーン 五島 50
白岳クラブ 平戸 51
富 の 原 大村 52

〔男女混合の部〕試合結果

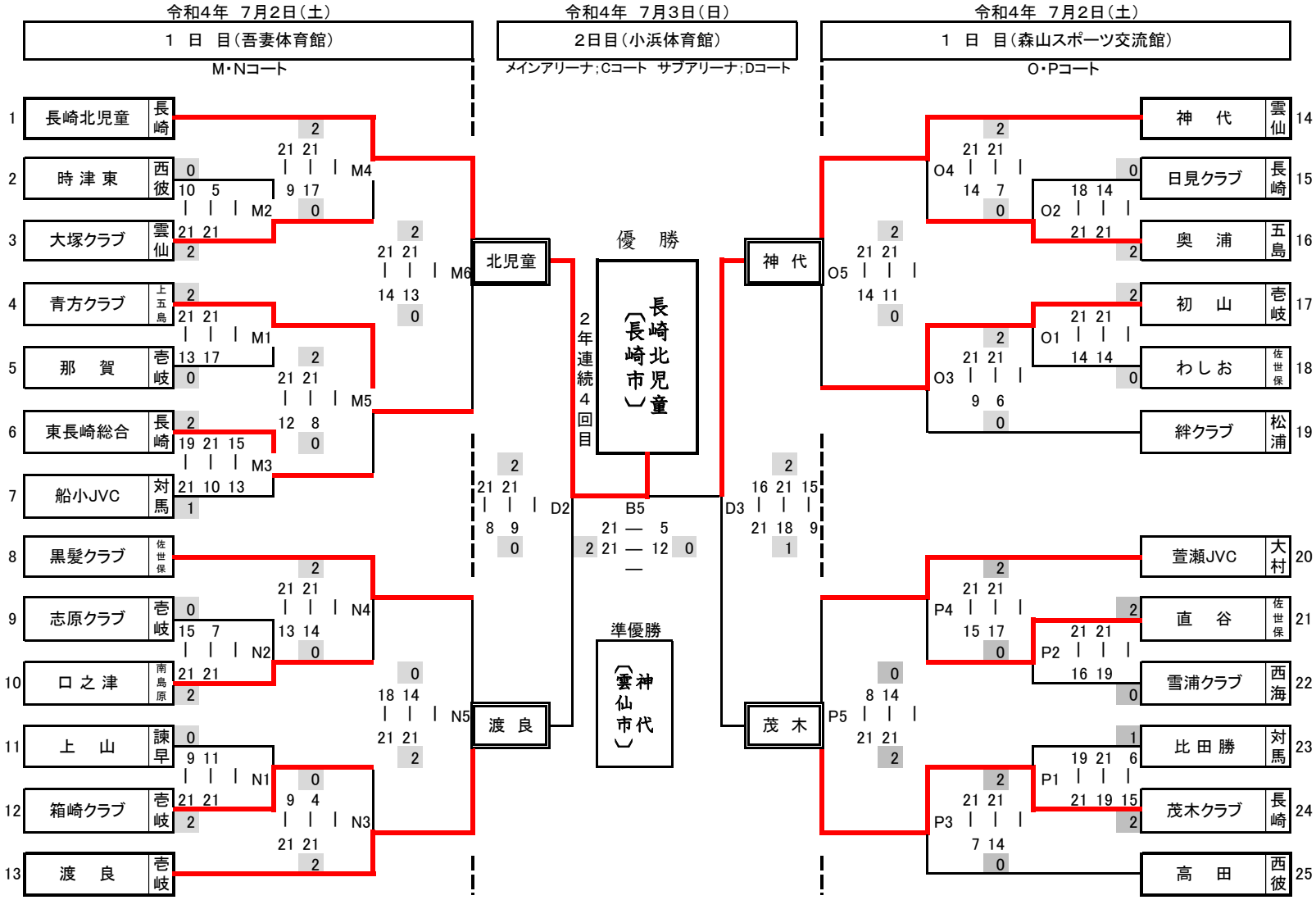
令和4年　7月2日（土）
1　日　目（吾妻体育館）
M・Nコート
令和4年　7月3日（日）
2日目（小浜体育館）
メインアリーナ；Cコート　サブアリーナ；Dコート
令和4年　7月2日（土）
1　日　目（森山スポーツ交流館）
O・Pコート
1 長崎北児童 長崎
2 時津東 西彼
3 大塚クラブ 雲仙
4 青方クラブ 上五島
5 那賀 壱岐
6 東長崎総合 長崎
7 船小JVC 対馬
8 黒髪クラブ 佐世保
9 志原クラブ 壱岐
10 口之津 南島原
11 上山 諫早
12 箱崎クラブ 壱岐
13 渡良 壱岐
M1
M2
M3
M4
M5
M6
N1
N2
N3
N4
N5
北児童
渡良
D2
2年連続4回目
優勝
長崎北児童（長崎市）
B5
準優勝
神代（雲仙市）
D3
神代
茂木
O1
O2
O3
O4
O5
P1
P2
P3
P4
P5
14 神代 雲仙
15 日見クラブ 長崎
16 奥浦 五島
17 初山 壱岐
18 わしお 佐世保
19 絆クラブ 松浦
20 萱瀬JVC 大村
21 直谷 佐世保
22 雪浦クラブ 西海
23 比田勝 対馬
24 茂木クラブ 長崎
25 高田 西彼